Циркуляционный насос NMT SAN PLUS 25/60-130 IMP PUMPS

Циркуляционные резьбовые (муфтовые) насосы · Артикул 979523934 · Серия NMT PLUS

1. Обзор

Базовый насос для подачи хозяйственно-питьевой воды
ОСНОВНЫЕ ХАРАКТЕРИСТИКИ NMT SAN PLUS:
-энергоэффективный электродвигатель на основе постоянных магнитов (технология ECM);
-режим пропорционального регулирование давления;
-режим работы с постоянная скорость вращения;
-встроенная электрозащита;
-простой монтаж и тихая работа;
-автоматическое удаление воздуха;
-качественное компактное исполнение, обеспечивающее продолжительный срок службы. Допустимые рабочие среды: Чистые невзрывоопасные жидкие среды без сожержания минеральных масел и твердых частиц.

Основные данные

Максимальная мощность, Вт	36
Максимальный напор, м	5,76
Максимальная производительность, м3/ч	3,31
Максимальная производительность, л/мин	55,16667
Максимальная температура перекачиваемой жидкости, °C	+2...+65*
Ответные соединения	Нет

2. Гидравлические характеристики

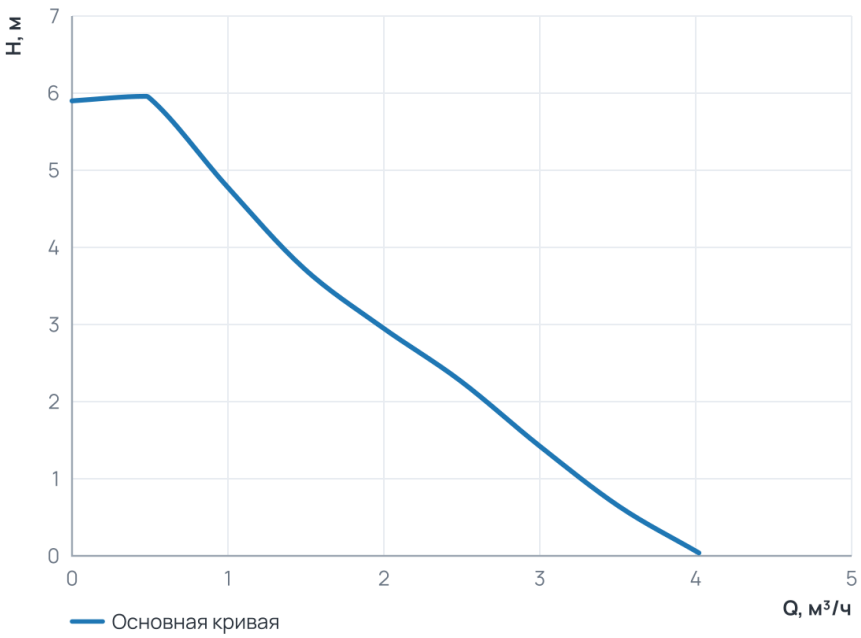

Рабочий диапазон

Подача Q	0 ... 4 м³/ч
Напор H	0 ... 6 м

3. Технические данные

Общие сведения

Тип	Насос	Серия	NMT PLUS
Группа	25-60	Сдвоенный	Нет
Назначение	Отопление и ГВС	Гарантия, мес	24
Уровень шума, дБ	≤43	Ответные соединения	Нет

Гидравлические данные

Максимальный напор, м	5,76	Максимальное давление в системе, бар	10
Максимальная производительность, м3/ч	3,31	Максимальная производительность, л/мин	55,16667

Перекачиваемая среда

Температура окружающей среды, °C	0...+40	Максимальная температура перекачиваемой жидкости, °C	+2...+65*

Материалы

Материал вала	Керамика	Материал корпуса	Бронза
Материал подшипника	Керамика	Материал обмотки статора	Медь
Материал рабочего колеса	Пластик Noryl		

Монтаж и присоединение

Вес, кг	2,3	Присоединение	Муфтовое
Монтажная длина, мм	130	Присоединительный размер	G 1 ½
Диаметр условного прохода, мм	25		

Электродвигатель

Частота, Гц	50	Степень защиты	IP44
Номинальный ток, А	0,32	Обороты макс., об/мин	4100
Параметры электросети	1~230 В, 50 Гц	Максимальная мощность, Вт	36
Максимальная мощность, кВт	0,036	Индекс энергоэффективности EEI	≤ 0,18
Частотное регулирование двигателя	Да		

4. Габаритные размеры

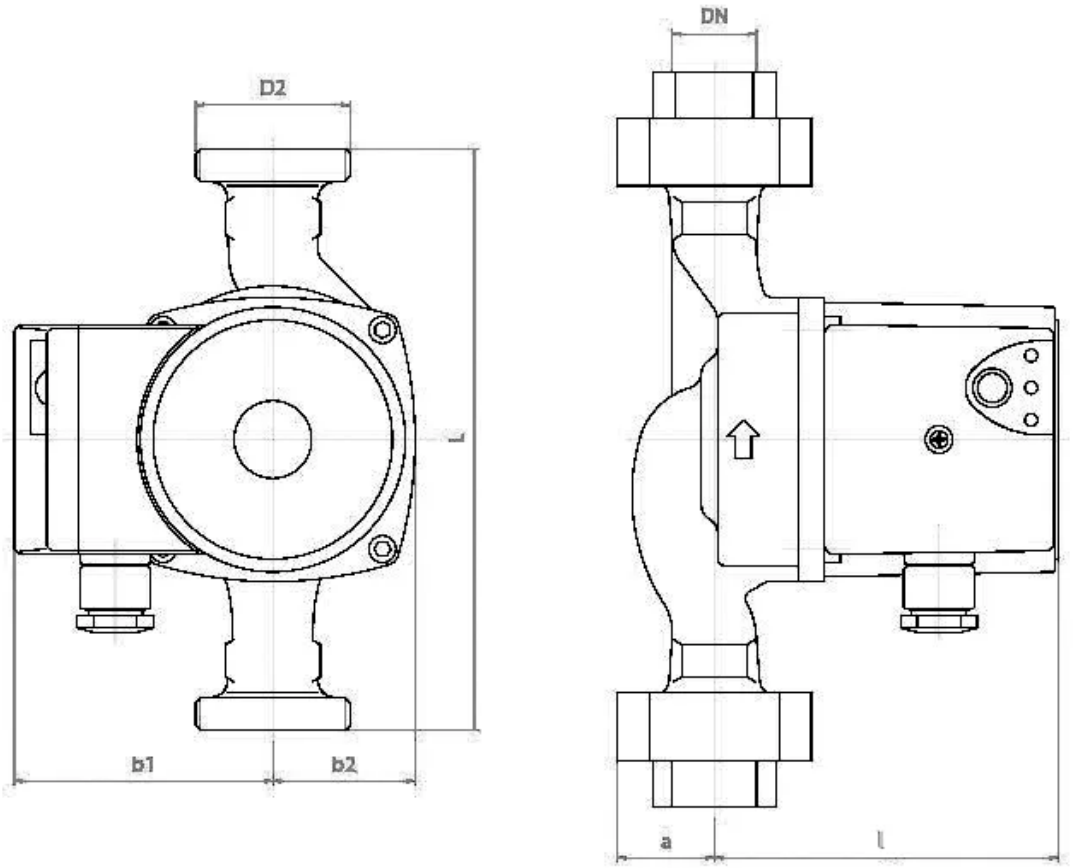

5. Данные для заказа

Наименование	Циркуляционный насос NMT SAN PLUS 25/60-130 IMP PUMPS
Артикул	979523934
Производитель (марка)	IMP PUMPS
Серия	NMT PLUS
Вид оборудования	Циркуляционные резьбовые (муфтовые) насосы
Вес, кг	2,3
Гарантия, мес	24

6. Документация

Инструкции и паспорта

- Быстрые инструкции NMT PLUS
- Дополнительные инструкции для NMT PLUS (ER, PWM)
- Руководство по установке и эксплуатации NMT PLUS COMFORT

Разрешительные документы

- Сертификат ISO 9001:2015
- Декларация о соответствии RoHS и REACH
- Декларация о соответствии для NMT

Гарантия

- Гарантийное заявление

3D и CAD-модели

- 3D-модель STEP NMT SAN PLUS 25/60-130
- Чертёж DXF NMT SAN PLUS 25/60-130
- BIM-модель Revit NMT PLUS

Прочее

- Схема подключения NMT PLUS

Документы прилагаются к товару — в карточке товара и в архиве документов для тендера.